Sozhou.com 搜轴网
全国首家智能化轴承交易平台

INA LFS120-E参数

尺寸	h	25	mm	-
	b	120	mm	-
	l_{max}	6000	mm	导轨的最大长度 L；更长的导轨可分成几段供货，并且相应地标注。
说明	1)			下面的标记
尺寸	a_2	110	mm	-
	$a_{L\ max}$	110	mm	aL 和 aR 取决于导轨长度 L
	$a_{L\ min}$	17	mm	aL 和 aR 取决于导轨长度 L
	$a_{R\ max}$	110	mm	aL 和 aR 取决于导轨长度 L
	$a_{R\ min}$	17	mm	aL 和 aR 取决于导轨长度 L
	b_1	100	mm	-
	d_{LW}	10	mm	-
	e_z	12.5	mm	-
	h_1	12	mm	-
	h_4	16.1	mm	-
	j_B	68	mm	-
	j_L	125	mm	-
	I_y	2330980	mm^4	-
	I_z	9365	mm^4	-
	LF_Q	2468	mm^2	横截面积
	N_1	11	mm	-
	N_3	19	mm	对于最大载荷 Fz 或 Foz，必须使用支撑轴承座（根据DIN 433 标准)及最大锁紧力矩（见安装指南）。
	W_y	40751	mm^3	-

	W_z	117074	mm^3	-
重量	m_S	7900	g/m	导轨的质量
说明				订货型号： - 不带孔的导轨：LFS..-OL - 具有耐腐蚀性能的导轨：LFS..-RB 对 LFS..-C，-CE，-CEE，-E，-EE，-F，-FE 的弹性模量:72000 N/mm2 通过协商可使用 Z 式和 ZZ 式的孔

INA LFS120-E图片

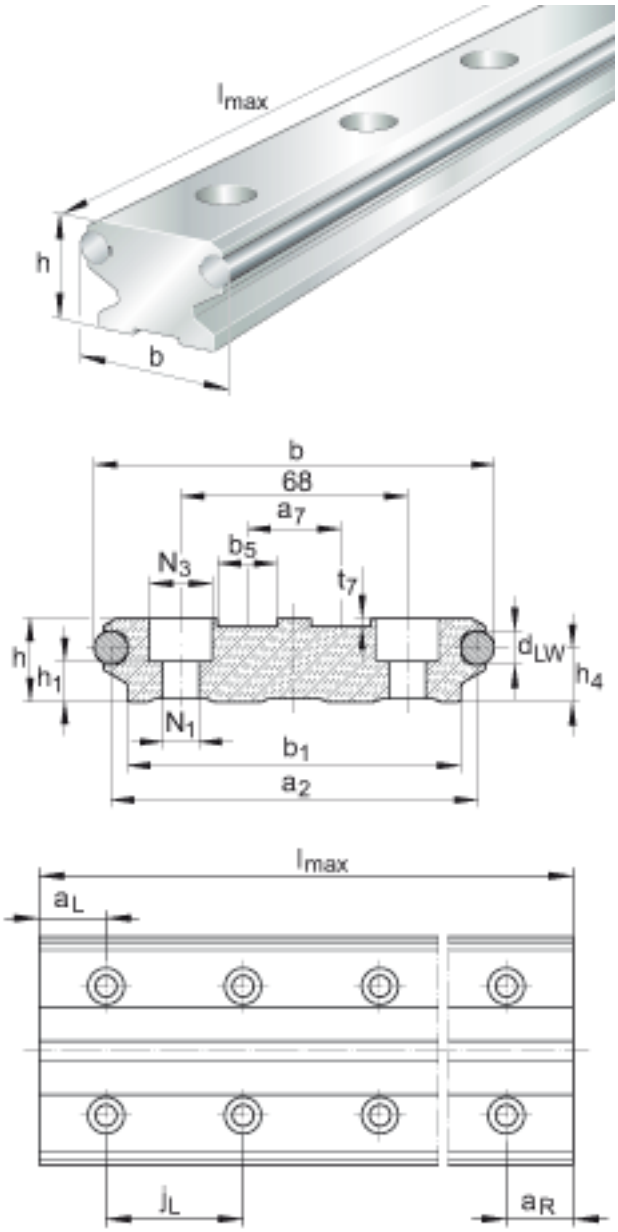

参考资料:http://www.sozhou.com/p/0cdacb7b.html

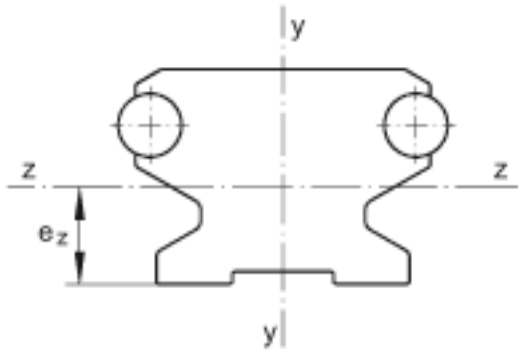
y
z
z
e_z
y